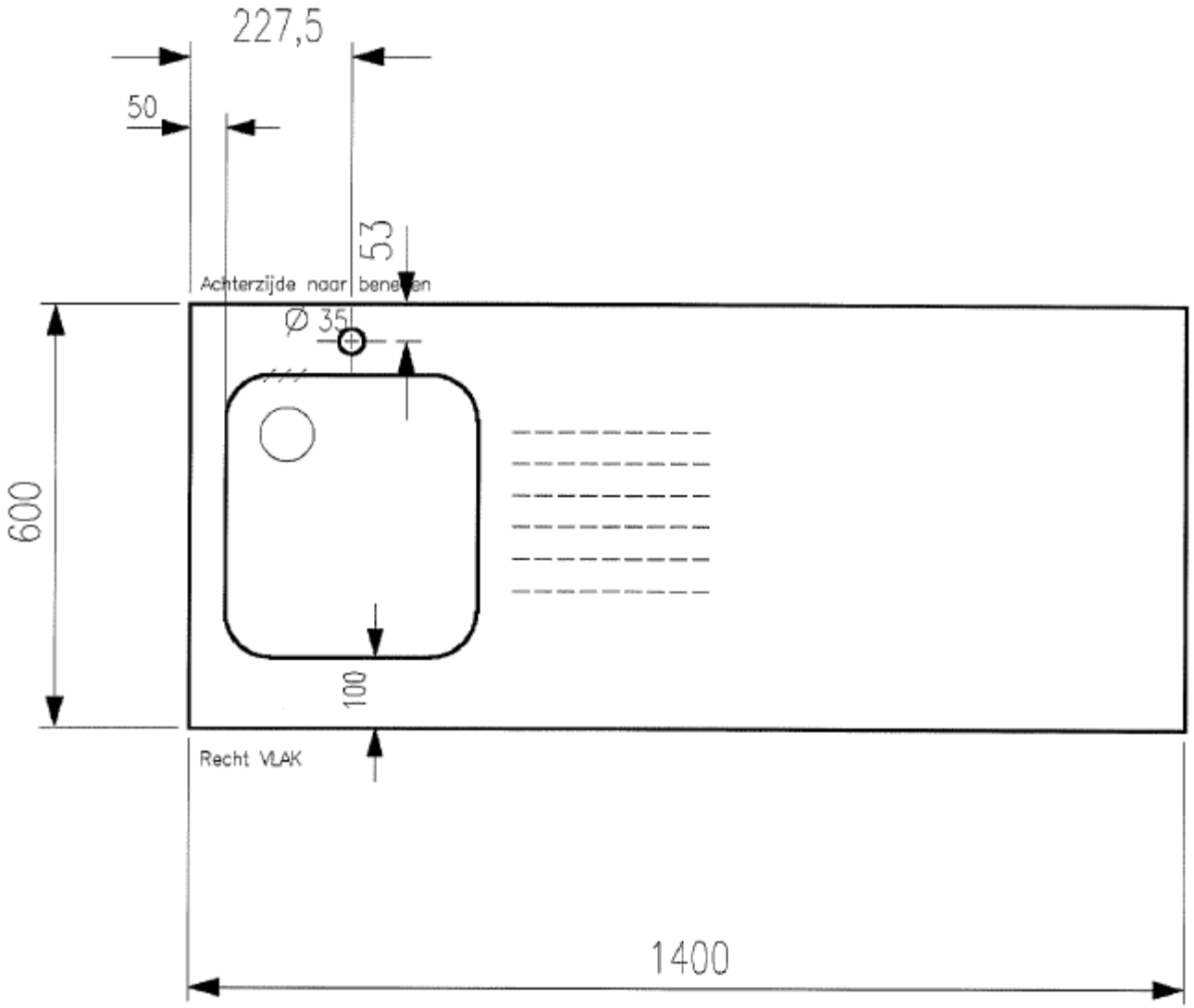
227,5
50
53
Achterzijde naar beneden
Ø 35
600
100
Recht VLAK
1400